Разрез 1-1

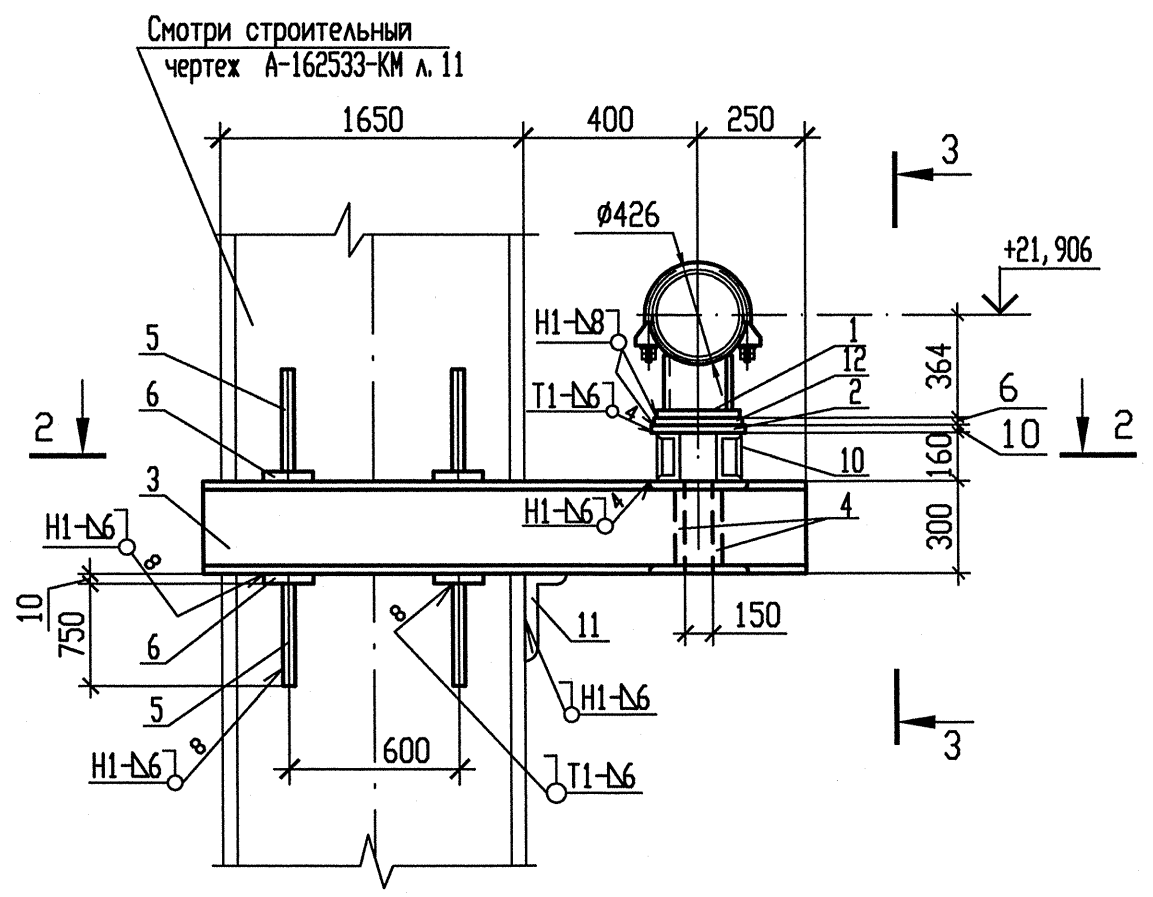

Разрез 2-2

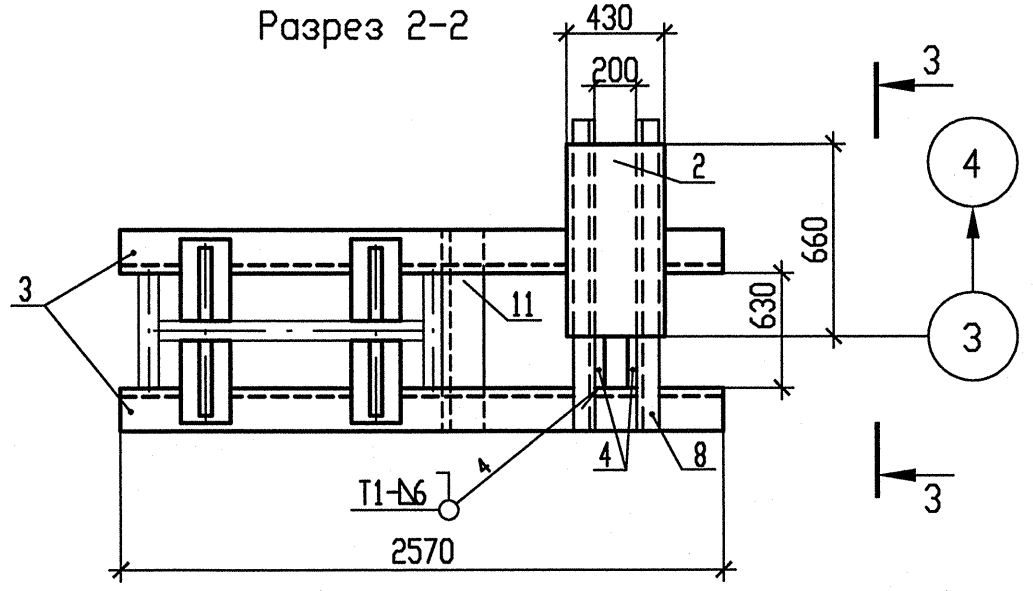

Схема расположения опоры

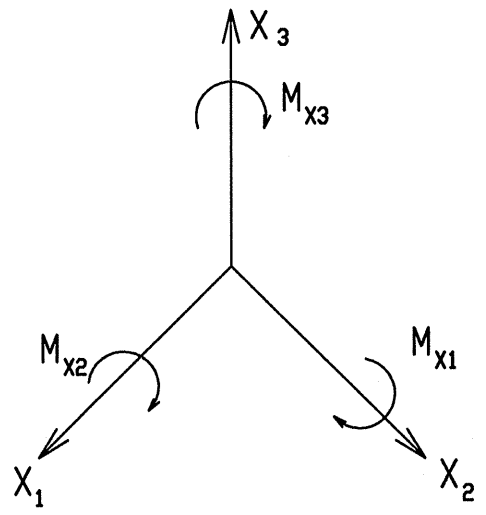

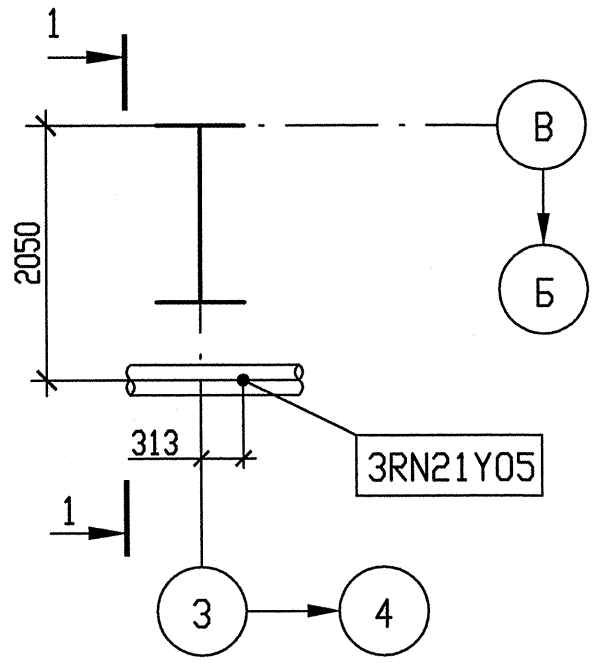

Разрез 3-3

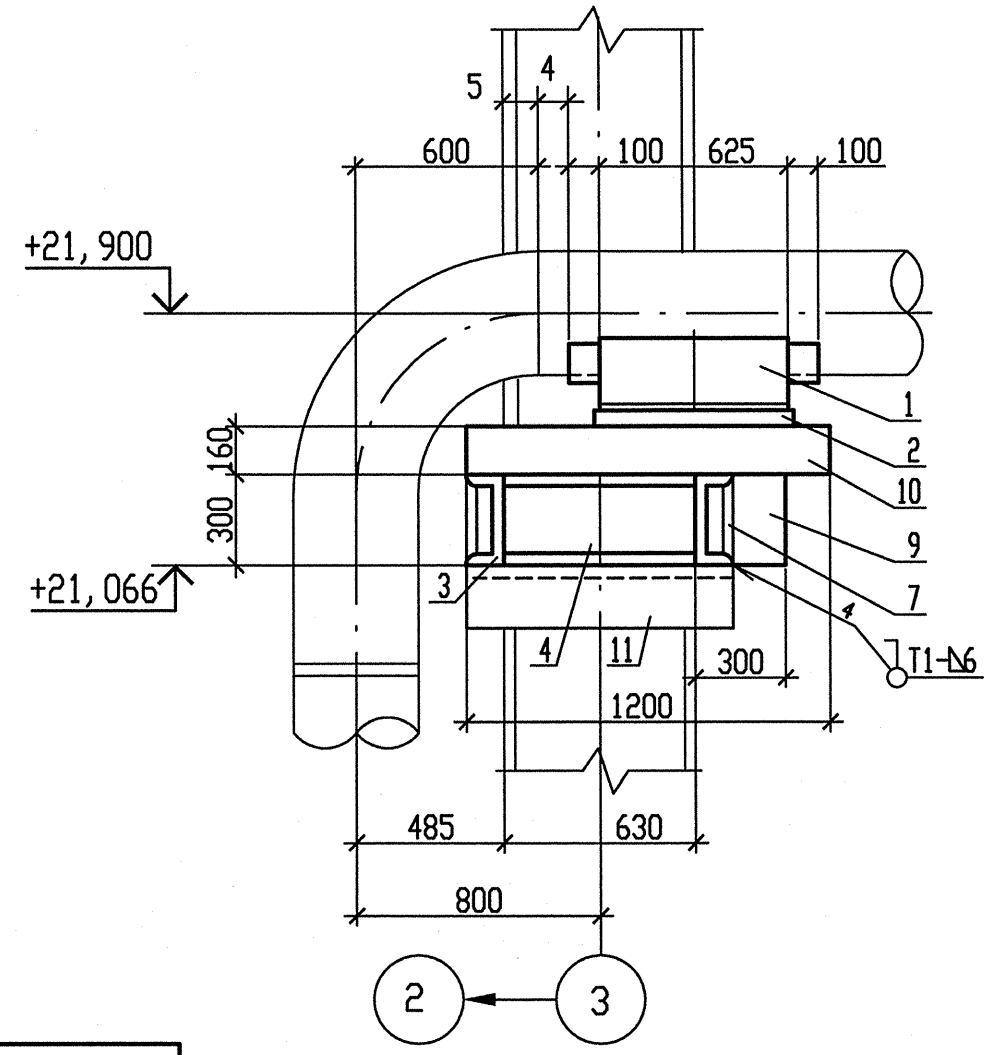

Спецификация деталей

Поз.	Обозначение	Наименование	Кол.	Материал	Масса, кг ед.	Масса, кг общ.	Примечание
1	170СТ108.275.26-80	Опора 426У	1	Сборный	103,897	103,897	
2	ГОСТ 19903-74	Лист Б-ПН-10 660х430	1	Ст3пс5-сб ГОСТ 14637-89	22,2783	22,2783	
3	ГОСТ 8240-97	Швеллер 30У l=2570	2	Ст3сп5-сб ГОСТ 535-2005	81,726	163,452	
4	ГОСТ 8240-97	Швеллер 30У l=630	2	Ст3сп5-сб ГОСТ 535-2005	20,034	40,068	
5	ГОСТ 19903-74	Лист Б-ПН-10 370х750	8	Ст3пс5-сб ГОСТ 14637-89	21,7837	174,2696	
6	ГОСТ 19903-74	Лист Б-ПН-10 300х400	8	Ст3пс5-сб ГОСТ 14637-89	9,42	75,36	
7	ГОСТ 19903-74	Лист Б-ПН-6 2550х300	2	Ст3пс5-сб ГОСТ 14637-89	36,032	72,064	
8	ГОСТ 8240-97	Швеллер 16У l=1200	2	Ст3сп5-сб ГОСТ 535-2005	17,04	34,08	
9	ГОСТ 19903-74	Лист Б-ПН-10 300х300	2	Ст3пс5-сб ГОСТ 14637-89	7,065	14,13	
10	ГОСТ 19903-74	Лист Б-ПН-8 1200х160	2	Ст3пс5-сб ГОСТ 14637-89	12,058	24,116	
11	ГОСТ 8510-93	Уголок 125х80х8 l=830	1	Ст3сп5-сб ГОСТ 535-2005	10,4414	10,4414	
12	ГОСТ 19903-74	Лист Б-ПН-6 640х410	1	Ст3пс5-сб ГОСТ 14637-89	12,359	12,359	
	ГОСТ 9467-75	Электроды		УОНИИ 13/45		-	
				Итого:		746,5153	

АРХИВНЫЙ ЭКЗЕМПЛЯР

Таблица усилий и моментов на неподвижную опору

Опора	Рабочее состояние						Холодное состояние						Сейсмические воздействия					
	Усилия, кН			Моменты, кН.м			Усилия, кН			Моменты, кН.м			Усилия, кН			Моменты, кН.м		
	Px_1	Px_2	Px_3	Mx_1	Mx_2	Mx_3	Px_1	Px_2	Px_3	Mx_1	Mx_2	Mx_3	Px_1	Px_2	Px_3	Mx_1	Mx_2	Mx_3
3RN21Y05	-6,872	-58,9	-38,163	15,862	3,305	-18,448	0,012	6,542	-31,098	-15,976	-19,915	-5,520	5,447	6,011	5,864	20,151	10,234	25,029

1 Привязку опоры смотри чертеж R3.RN21.3010.012.01.00.001.
2 Сварку производить по ГОСТ 5264-80.
3 Отметка трубопровода подлежит уточнению в соответствии с уклоном трубопровода.
4 P_1 – нагрузка, равная весу трубы с водой и изоляцией.
5 Изготовить один комплект.

Изм	N уч.	Лист	N докум	Подп.	Дата
1	-	Зам.	538-12	-	-
Инженер 3к.		Терентьева			28.09
Пров. инж. 3к.		Огнева			28.09
Пров. вед. инж.		Пантюшина			28.09
И. о. нач. гр.		Филатов			28.09
Н. контр.		Краснояров			28.09

Инв. N подл. R3.00262.1.0.12
Лист 56

R3.RN21.3012.012.01.00.005

Ростовская АЭС Блок 3

Главный корпус
Машинное отделение (ДО, ЗЭТУ)
Конденсатопроводы из ПВД-6 в деаэратор

Стадия	Лист	Листов
Р	1	1

Опора неподвижная
3RN21Y05

ОАО "НИАЭП" 2012

Инв. N подл. | Подп. и дата | Взам. инв. N

Формат А4х3